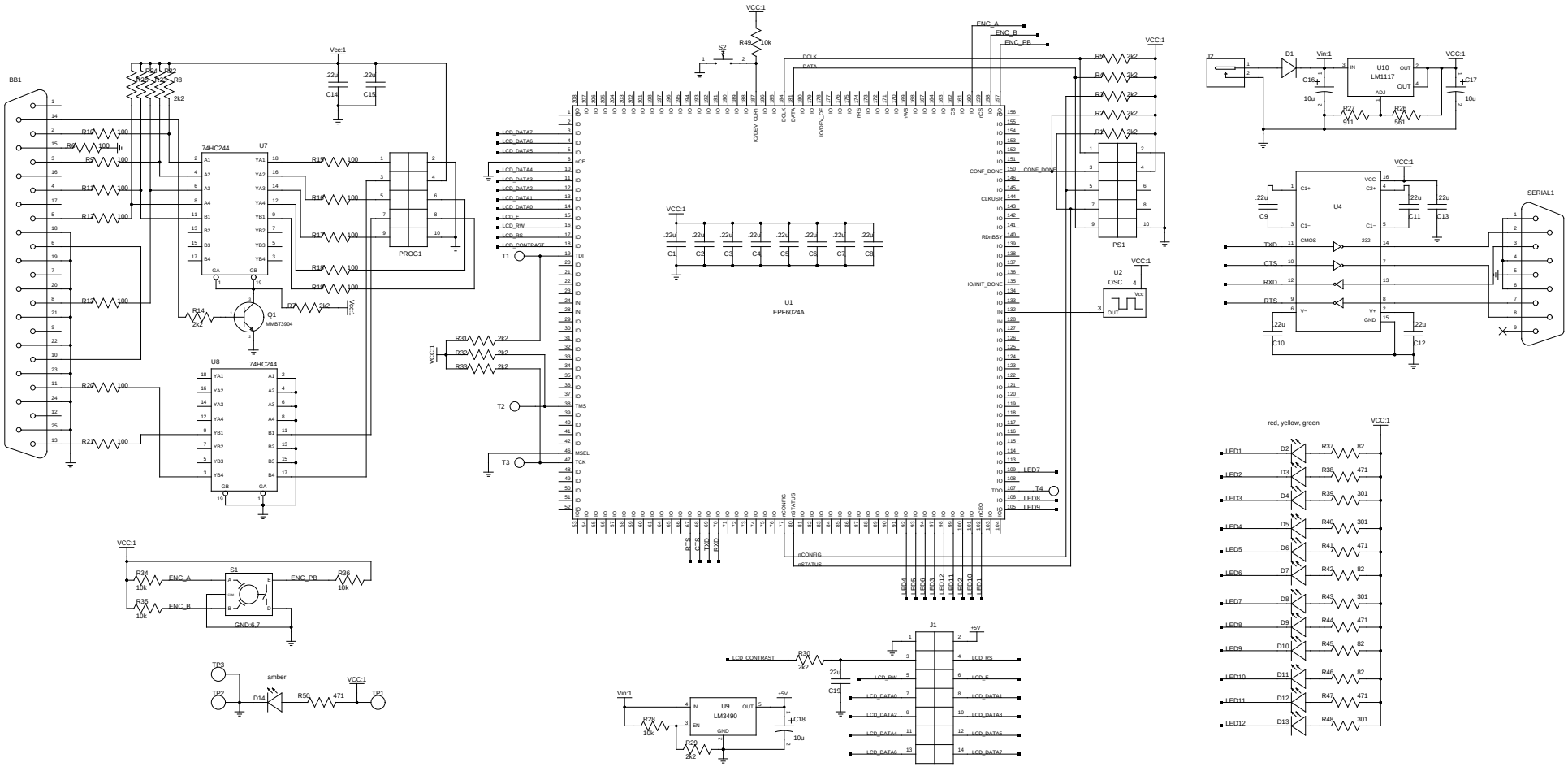

BB1
74HC244
U7
U8
PROG1
Q1
MMBT3904
Vcc:1
VCC:1
U1
EPF6024A
PS1
U2
OSC
J2
D1
Vin:1
U10
LM1117
U4
SERIAL1
TXD
CTS
RXD
RTS
red, yellow, green
S1
GND:6,7
amber
J1
U9
LM3490